Keramikstrahler HTE und HTE-TE

Typ	Vollkeramikstrahler, gewölbt
Leistung bei 230V	125W, 150W, 200W, 250W, 325W, 400W, 500W
Abmessungen	122 x 60 x 34 mm
Zeichnung	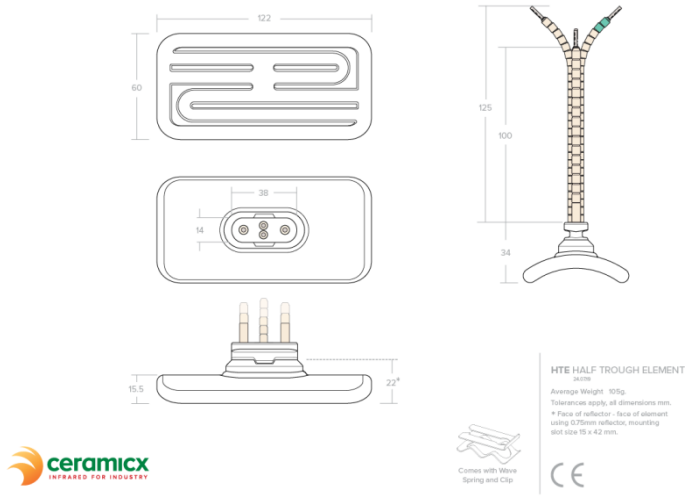
Vorderseite	
Rückseite	
Anschlussleitung	100 mm beperlte Litze
Optional: Thermoelement	Typ K (NiCr-Ni, grün-weiß) Die Litzen sind etwas länger als die der Spannungsversorgung
Farbe	Weiß (optional: schwarz, gelb – temperaturabhängig)
Lebensdauer	Bis zu 20.000 Stunden (bei Beachtung der Benutzerhinweise)
Nutzbare Wellenlänge	2 – 10 µm
Empfohlener Abstand zum Material	100 – 200 mm
Empfohlener Mindestabstand	5 mm zwischen zwei Strahlern
Material Heizleiter	Eisen-Chrom-Aluminium
Max. zulässige Temperatur	750°C
Ø Oberflächentemperatur	405°C - 726°C (abhängig von der Leistung)
Ø Gewicht	Ca. 105 Gramm
Größe Verpackung	125 x 62 x 42 mm (L x B x H)
Verpackungseinheit	156 Stück pro Karton (Karton: 60 x 40 x 30,5 cm, ca. 16,5 kg)
Zertifikate	CE, RoHS, Reach

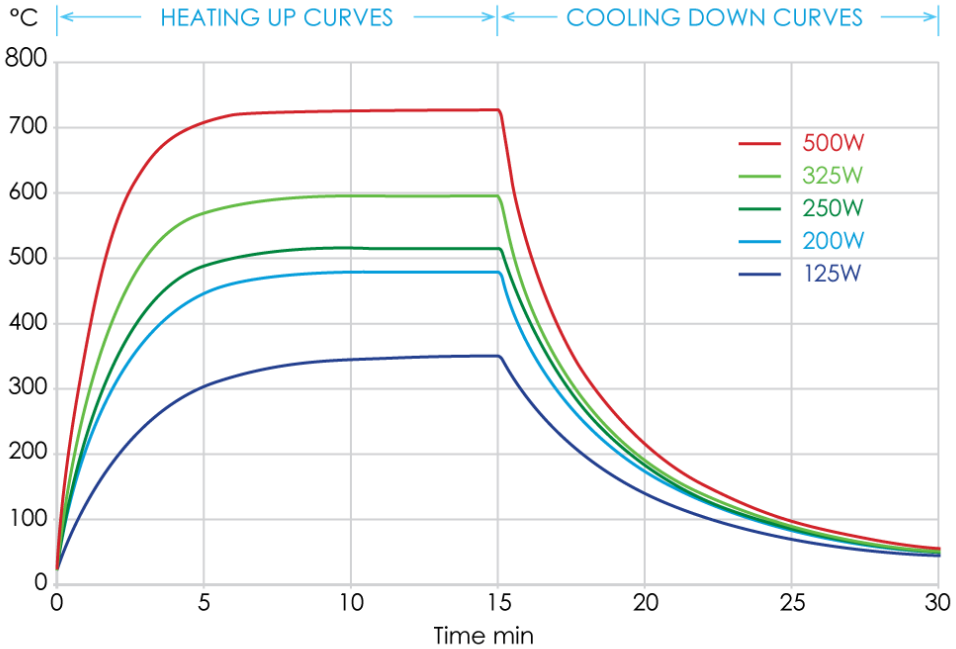

HTE HALF TROUGH ELEMENT 24.01.17

Based on tests of average surface temperature with an infrared thermometer set at an emissivity of 0.95
(element mounted in an aluminised steel reflector, RAS) Maximum approved operating temperature 750°C

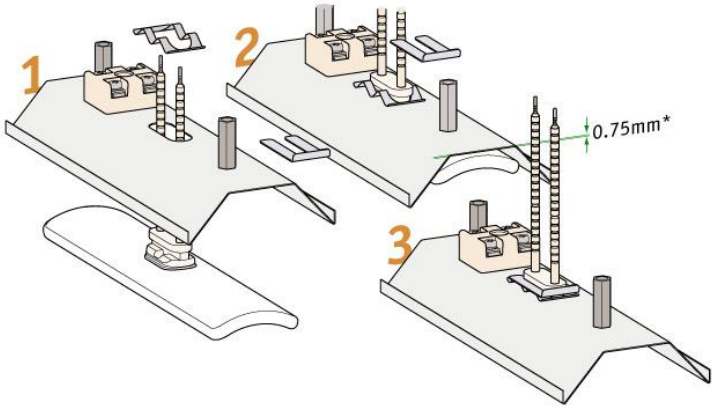

Einbau in Reflektoren

Empfohlene Dicke des Reflektors:
0,75 - 0,9 mm
mindestens 0,5 mm / maximal 1,5 mm

Empfohlene Größe der Aussparung im Reflektor: 42 x 15 mm

Kontakt
Friedr. Freek GmbH
Sudetenstraße 9
58708 Menden
Tel.: +49 2373 9590 0
Fax.: +49 2373 9590 30
freek.de

Laden Sie sich hier unsere Kontaktdaten auf ihr Smartphone. Scannen Sie einfach den Code mit Ihrer QR-Reader-App.

WICHTIGER HINWEIS
Alle technischen Spezifikationen und Produktbeschreibungen (Beschreibungstexte, Zeichnungen, Datenblätter etc.), die sich auf unseren Websites und in den dort verfügbaren Downloads befinden, beruhen auf Informationen, die als zuverlässig angesehen werden. Ihre Richtigkeit, Aktualität oder Vollständigkeit wird jedoch nicht garantiert.
Aussagen des Verkäufers, die über diese technischen Spezifikationen und Produktbeschreibungen hinaus gehen, haben keine Wirkung und gelten nicht als Garantie.
Vor Verwendung unserer Produkte sollte der Benutzer die Eignung des jeweiligen Produkts für die beabsichtigte Verwendung prüfen. Der Benutzer übernimmt alle Risiken und Haftung in diesem Zusammenhang. In unseren „Benutzerhinweisen“ im Servicebereich unserer Produktkapitel befinden sich wichtige Grundregeln zur bestimmungsgemäßen und sicheren Verwendung unserer Produkte.
Die Beachtung der Benutzerhinweise ist für den Besteller/Verwender unserer Produkte verpflichtend, bei Nichtbeachtung erlischt die Gewährleistung.

IMPORTANT NOTE
All technical specifications and product descriptions (description texts, drawings, data sheets, etc.) on our websites and in the downloads available there are based on information that is considered reliable. However, their accuracy, up-to-dateness or completeness is not guaranteed.
Statements made by the seller that go beyond these technical specifications and product descriptions have no effect and do not constitute a guarantee.
Before using our products, the user should check the suitability of the respective product for the intended use. The user assumes all risks and liability in this regard. Our "User Manuals" in the service section of our product chapters contain important basic rules for the proper and safe use of our products.
The purchaser/user of our products is obliged to observe the user manuals; failure to do so will invalidate the warranty.